Leviat®
A CRH COMPANY

HALFEN

Halfen HIT-HP PI

INST_HIT-PI 05/24

EN Insulated connection / post-installed, concrete to concrete

DE Iso-Element / nachträglicher Anschluss, Beton an Beton

NL Koudebrugonderbreking/ achteraf gemonteerd, beton op beton

PL Iso-Element do późniejszego montażu, połączenie beton/beton

FR Rupteur de pont thermique / montage ultérieur, liaison béton-béton

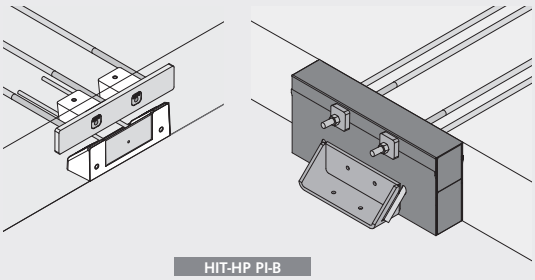

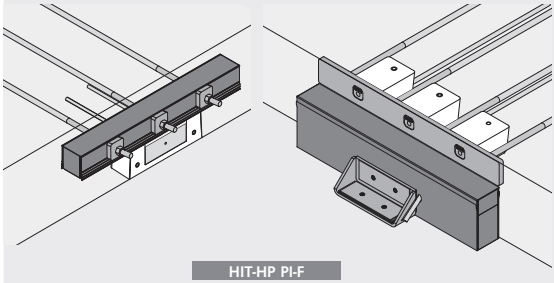

Assembly Instructions | Montageanleitung | Montagehandleiding | Instrukcja montażu | Notice d'utilisation

Imagine. Model. Make.

DE Legende | EN Legend | NL Legenda | PL Legenda | FR Légende

DE Bitte beachten!
EN Please note!
NL Let op!
PL Proszę zwrócić uwagę!
FR Attention !

DE Wichtige Information
EN Important information
NL Belangrijke informatie
PL Ważna informacja
FR Information importante

DE Endmontage Balkonseite
EN Final assembly: Balcony side
NL Eindmontage: Balkonzijde
PL Montaż po stronie balkonu
FR Assemblage final : Côté balcon

DE Endmontage Deckenseite
EN Final assembly: Floor slab side
NL Eindmontage: Constructievloerzijde
PL Montaż po stronie stropu
FR Assemblage final : Côté dalle intérieure

DE Fertigteilwerk
EN Precast plant
NL Prefab fabriek
PL Zakład prefabrykacji
FR Usine de préfabrication

DE Installation bauseitig
EN On-site installation
NL Montage op de bouwplaats
PL Montaż na budowie
FR Montage sur chantier

DE Lagesicherung gewährleisten!
EN Ensure the HIT is securely fixed!
NL Controleer of de HIT goed is bevestigd!
PL Zapewnić niezmienność położenia!
FR Veillez à ce que le HIT soit solidement fixé !

© 2024 · INST_Halfen HIT-HP PI 05/24 · www.leviat.com

Halfen HIT-HP PI-B

4–19

B PI-B

DE Endmontage Balkonseite
EN Final assembly: Balcony side
NL Eindmontage: Balkonzijde
PL Montaż po stronie balkonu
FR Assemblage final : Côté balcon

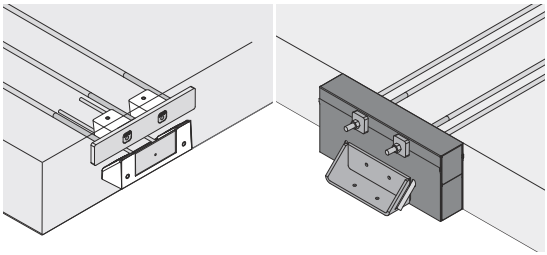

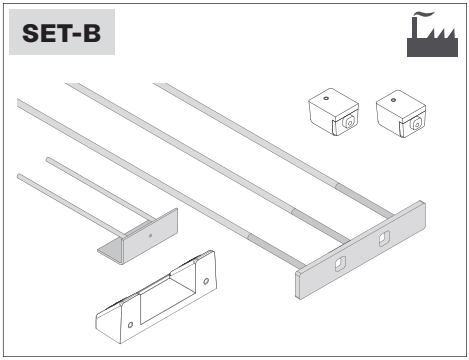

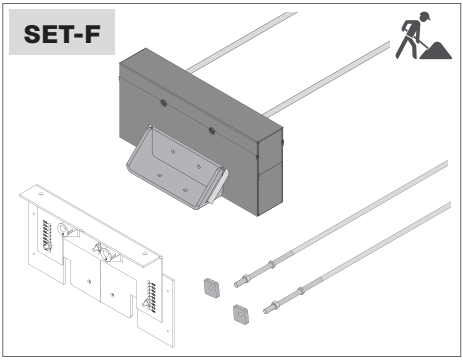

Halfen HIT-HP PI-F

20–35

F PI-F

DE Endmontage Deckenseite
EN Final assembly: Floor slab side
NL Eindmontage: Constructievloerzijde
PL Montaż po stronie stropu
FR Assemblage final: Côté dalle intérieure

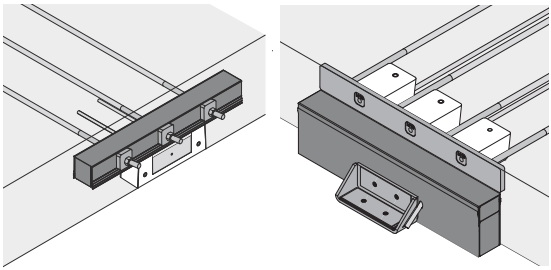

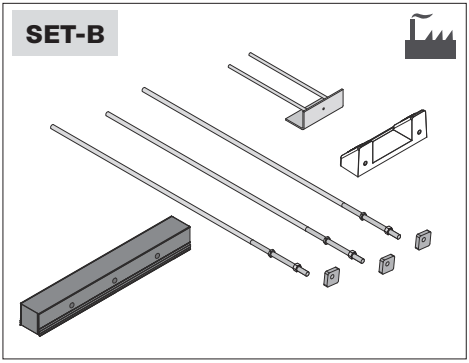

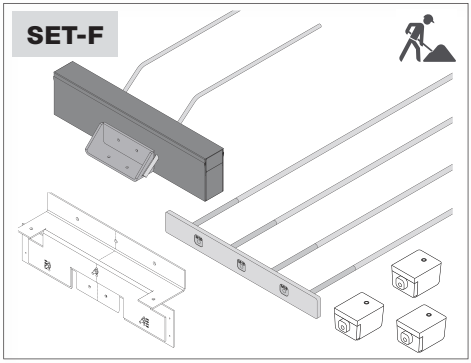

B DE Endmontage Balkonseite | EN Final assembly: Balcony side NL Eindmontage: Balkonzijde | PL Montaż po stronie balkonu | FR Assemblage final : Côté balcon

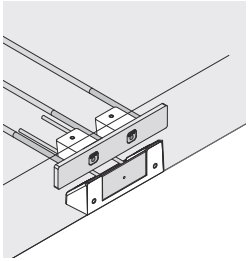

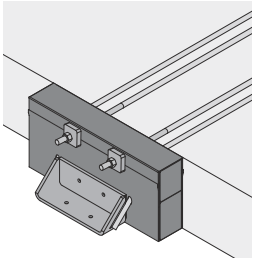

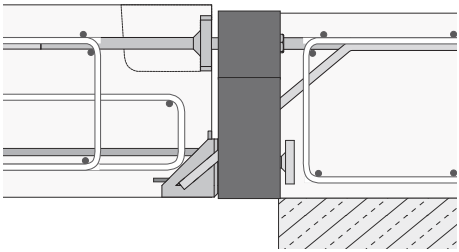

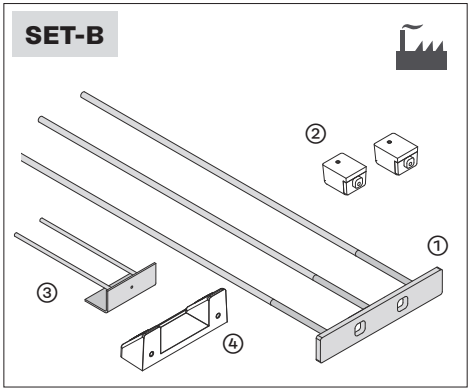

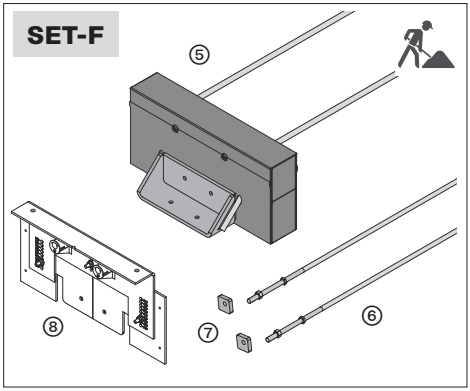

DE Komponenten

SET-B Komponenten Balkonseite

① Zugstabplatte
② Aussparkörper für Zugstäbe
③ Einbauwinkel Balkon
④ Aussparkörper Balkon

SET-F Komponenten Deckenseite

⑤ HIT-Box mit Konsole
⑥ Zugstäbe mit Mutter
⑦ Unterlegscheibe für die Zugstäbe
⑧ Installationshilfe
Schrauben M10, bauseits (ohne Abb.)

ⓘ Achtung! Die Aussparkörper verwenden! Die Aussparkörper und die Installationshilfe können mehrmals verwendet werden und sind separat zu bestellen.

EN Components

SET-B Components for balcony side

① Tension bar plate
② Recess formers for tension bars
③ Installation angle for balcony
④ Recess former for loadbearing angle

SET-F Components for floor slab side

⑤ HIT-Box with loadbearing angle
⑥ Tension bars with nut
⑦ Counterplate for tension bars
⑧ Installation aid
M10 screws, on-site (not shown)

ⓘ Attention! Use the recess formers! The recess formers and the installation aid can be used multiple times and must be ordered separately.

© 2024 · INST_Halfen HIT-HP PI 05/24 · www.leviat.com

NL Componenten

Componenten SET-B voor balkonzijde

① Plaat t.b.v. trekstaven
② Uitsparingsvormen voor trekstaven
③ Inbouw L-staal voor balkon
④ Uitsparingsvorm voor dragend L-staal

Componenten SET-F voor vloerplaatzijde

⑤ HIT-box met dragend L-staal
⑥ Trekstaven met moer
⑦ Volgplaat voor trekstaven
⑧ Montagehulp; M10-schroeven, op bouwplaats (niet weergegeven)

ⓘ Let op! Gebruik de uitsparingsvormen! De uitsparingsvormen en de montagehulp kunnen meermaals gebruikt worden en moeten apart worden besteld.

PL Komponenty

SET-B Zestaw-B elementy po stronie balkonu

① Płaskownik z prętami rozciąganymi
② Kształtka szalunkowa dla wnęki do połączenia prętów
③ Kątownik podporowy
④ Kształtka szalunkowa

SET-F Zestaw-F elementy po stronie stropu

⑤ Obudowa HIT ze wspornikiem
⑥ Pręty rozciągane z nakrętkami
⑦ Podkładka dla prętów rozciąganych
⑧ Zestaw montażowy
Śruby M10, na budowie (bez rysunku)

ⓘ Uwaga! Należy stosować kształtki szalunkowe dla uzyskania wnęk! Kształtki szalunkowe i zestaw montażowy mogą być używane wielokrotnie i muszą być zamawiane oddzielnie.

FR Composants

Composants SET-B pour le balcon

① Plaque de fixation des barres de traction
② Corps d'évidement pour barres de traction
③ Equerre de renfort pour le balcon
④ Corps d'évidement pour l'équerre porteuse

Composants SET-F pour la dalle intérieure

⑤ Boîtier isolant HIT avec équerre porteuse
⑥ Barres de traction avec écrou
⑦ Contreplaque pour barres de traction
⑧ Module de montage
Boulons M10, sur chantier (non illustrés)

ⓘ Important ! Utilisez les corps d'évidement ! Les corps d'évidement et le module de montage peuvent être réutilisés un grand nombre de fois et doivent être commandés séparément.

Halfen HIT-HP PI-B

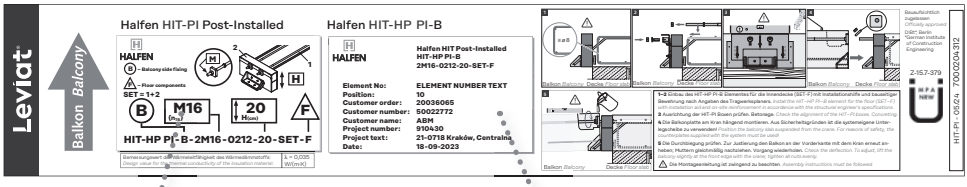

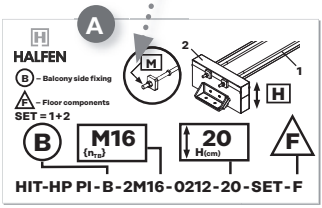

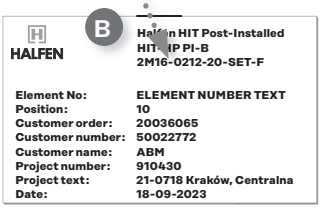

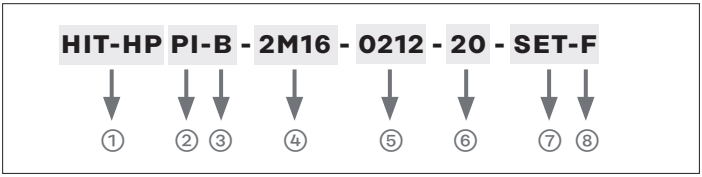

DE Halfen HIT-HP PI-B Etikett

A Produktinformationen
B Projektbezogenes Etikett

① Produktgruppe-Typ
② Anschlusstyp: PI
③ Montageseite: B - balkonseitig
④ Anzahl Zugstäbe, Durchmesser Gewinde
⑤ Anzahl und Durchmesser Querkraftstäbe
⑥ Elementhöhe [cm]
⑦ SET - Part 1 + 2 + (3)
⑧ F - Komponente für Innendecke

EN Halfen HIT-HP PI-B Label

A Product information
B Project specific label

① Product group - Type
② Connection type: PI
③ Fixing side: B - Balcony side fixing
④ Number of tension bars, thread diameter
⑤ Number and diameter of shear bars
⑥ Element height [cm]
⑦ SET - Part 1 + 2 + (3)
⑧ F - Components for floor side

© 2024 · INST_Halfen HIT-HP PI 05/24 · www.leviat.com

Halfen HIT-HP PI-B

NL Halfen HIT-HP PI-B label

A Productinformatie

B Projectspecifiek label

① Productgroep - Type
② Type verbinding: PI
③ Bevestigingszijde: B – Montage balkonzijde
④ Aantal trekstaven, draaddiameter
⑤ Aantal en diameter van de dwarskrachtstaven
⑥ Elementhoogte [cm]
⑦ SET - Deel 1 + 2 + (3)
⑧ F - Componenten voor constructievloerzijde

PL Halfen HIT-HP PI-B Etykieta

A Informacje o wyrobie

B Informacje o projekcie

① Typ produktu
② Typ połączenia: PI
③ Strona montażu: B – strona balkonu
④ Liczba prętów rozciąganych, średnica gwintu
⑤ Liczba i średnica prętów na ścinanie
⑥ Wysokość elementu [cm]
⑦ Zestaw – Part 1 + 2 + (3)
⑧ F - Komponent dla stropu

FR Etiquette Halfen HIT-HP PI-B

A Information produit

B Etiquette spécifique au projet

① Groupe de produit – Type
② Type de connexion: PI
③ Côté de la fixation: B – Fixation côté balcon
④ Nombre de barres de traction, diamètre du filet
⑤ Nombre et diamètre des armatures d'effort tranchant
⑥ Hauteur de l'élément [cm]
⑦ SET - Partie 1 + 2 + (3)
⑧ F – Composants pour la dalle intérieure

DE Balkonseitige Endmontage, SET-B Komponente für den Balkon

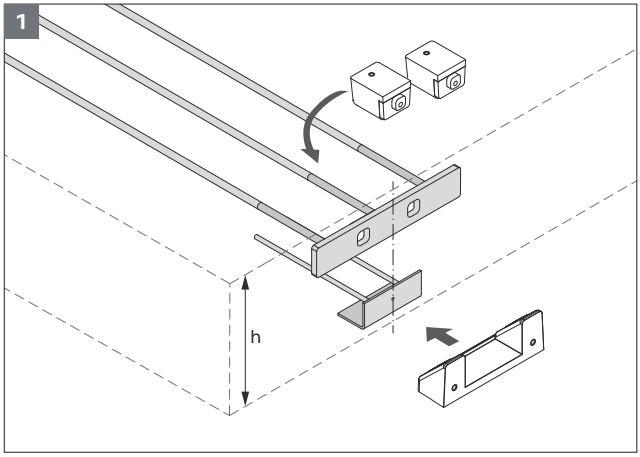

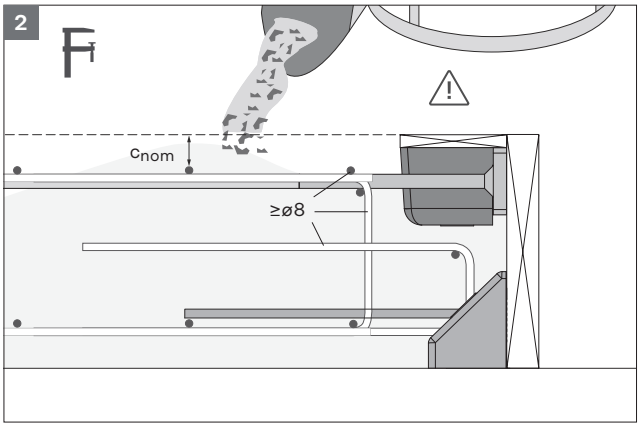

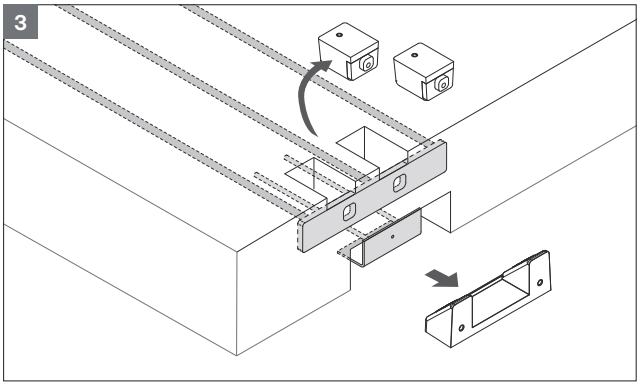

1 Einbau der bauseitigen Bewehrung und der SET-B Komponenten in die Schalung.
Achtung! Die Aussparungskörper verwenden! Diese können mehrmals verwendet werden und sind separat zu bestellen.

⚠ Bauseitige Bewehrung nach Angaben des Tragwerkplaners.

2 Einbringen des Betons
Achtung: bei der Herstellung des Fertigteils im Negativ-Verfahren sind die HIT-PI Komponenten entsprechend einzubauen.

⚠ Beim Betonieren auf gleichmäßiges Verfüllen und Vedichten achten. Es ist eine Lagesicherung der HIT-Komponenten vorzusehen.

⚠ Aussparkörper nicht überbetonieren!

3 Vorbereitung für den Transport.
Wiederverwendbare Aussparkörper vor dem Transport entfernen.

© 2024 · INST_Halfen HIT-HP PI 05/24 · www.leviat.com

Halfen HIT-HP PI-B

EN Balcony side assembly, SET-B – components for balcony

1 Installing the on-site reinforcement and SET-B components in the formwork.
Attention: use the recess formers! They can be used multiple times and must be ordered separately.

⚠ On-site reinforcement in accordance with the structural engineer's specifications.

2 Pouring the concrete
Attention! If the balcony is poured upside-down, the HIT-PI components delivered to the precast plant should be fixed according to the poured situation.

⚠ When pouring the concrete, check that it is poured evenly and compacted properly.
The HIT-component must be securely fixed.

⚠ Do not cover the recess formers with concrete!

3 Preparing for transport.
Remove the reusable recess formers before transport.

NL Montage balkonzijde, SET-B: componenten voor balkon

1 De wapening op locatie en componenten van SET-B in de bekisting installeren
Let op: gebruik de uitsparingsvormen! Deze kunnen meermaals worden gebruikt en moeten apart worden besteld.

⚠ Wapening op locatie overeenkomstig de specificaties van de bouwkundig ingenieur.

2 Het beton storten
Let op! Als het balkon ondersteboven wordt gestort, moeten de HIT-PI-componenten die aan de prefab fabriek worden geleverd, overeenkomstig de stortsituatie worden bevestigd.

⚠ Wanneer het beton wordt gestort, moet er gecontroleerd worden of er gelijkmatig wordt gestort en juist wordt verdicht.

⚠ Bedek de uitsparingsvormen niet met beton!

3 Transport voorbereiden
Verwijder de herbruikbare uitsparingsvormen vóór transport.

PL Montaż po stronie balkonu, zestaw-B komponent dla balkonu

1 Montaż zbrojenia na budowie i komponentów zestawu-B w szalunku.
Uwaga! Należy stosować kształtki szalunkowe dla uzyskania wnęk! Mogą one być używane wielokrotnie i muszą być zamawiane oddzielnie.

⚠ Zbrojenie na budowie wykonać według projektu konstrukcyjnego.

2 Betonowanie
Uwaga: podczas produkcji elementu prefabrykowanego metodą „negatywową", komponenty HIT-PI muszą być odpowiednio zamontowane.

⚠ Podczas betonowania należy zwrócić uwagę na równomierne rozprowadzenie mieszanki betonowej i jej zagęszczenie. Komponenty HIT muszą być zabezpieczone przed przemieszczeniem.

⚠ Uważać, aby nie zabetonować całkowicie kształtek szalunkowych!

3 Przygotowanie do transportu.
Przed transportem należy usunąć kształtki szalunkowe wielokrotnego użytku.

FR Assemblage côté balcon,

SET-B – composants pour le balcon

1 Mise en place des armatures et des composants SET-B dans le coffrage.
Attention: utilisez les corps d'évidement ! Ils peuvent être utilisés plusieurs fois et doivent être commandés séparément.

> ⚠ Armatures à prévoir sur chantier, conformément aux prescriptions de l'ingénieur de structure.

2 Coulage du béton
Attention! Si le balcon est bétonné à l'envers, les composants HIT-PI livrés à l'usine de préfabrication doivent être fixés en tenant compte du sens de bétonnage.

> ⚠ Lors du bétonnage, vérifiez que le béton est coulé uniformément et qu'il est bien compacté.
> L'élément HIT doit être solidement fixé.

> ⚠ Ne pas recouvrir les corps d'évidement de béton!

3 Préparation avant transport.
Retirer tous les corps d'évidement avant le transport

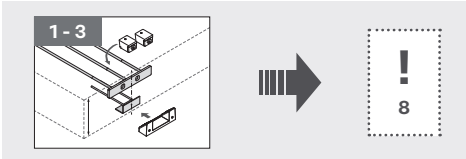

© 2024 · INST_Halfen HIT-HP PI 05/24 · www.leviat.com

DE Balkonseitige Endmontage, SET-F Komponente für die Decke

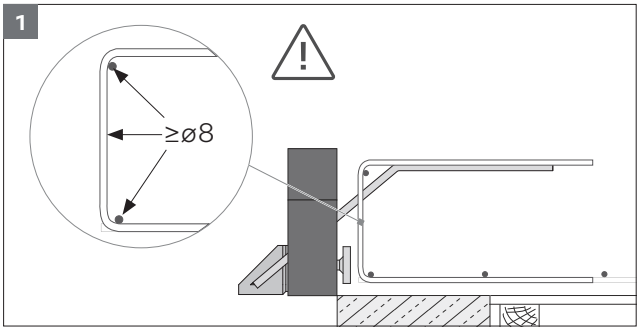

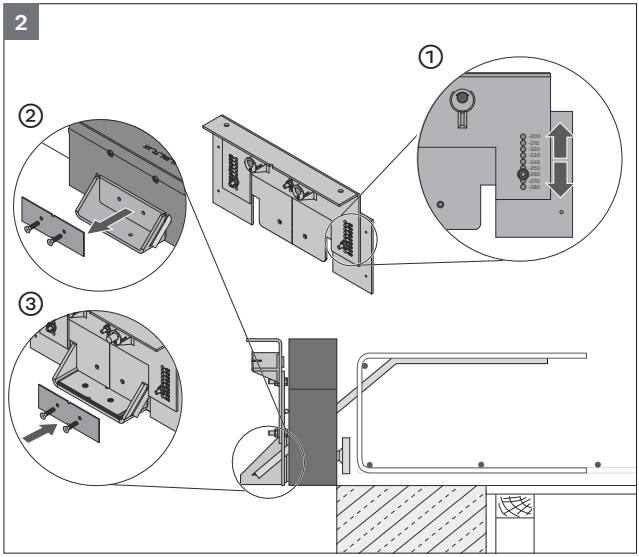

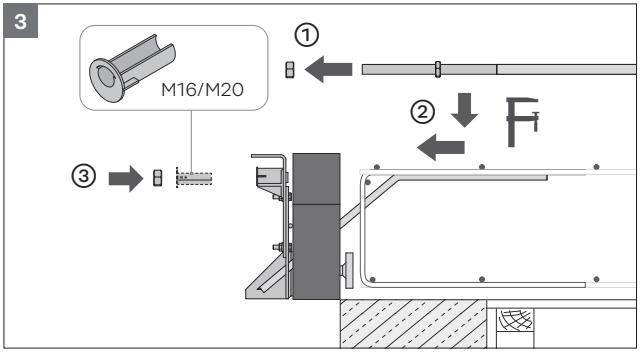

1 Einbau der unteren bauseitigen Bewehrung und der Box aus dem SET-F.

Bauseitige Bewehrung nach Angaben des Tragwerkplaners.

2 Anbringen der Installationshilfe:
① Die Installationshilfe auf die Elementhöhe einstellen.
② Das senkrechte Toleranzblech von der Konsole lösen.
Die Installationshilfe positionieren.
③ Das senkrechte Toleranzblech mit den zugehörigen Schrauben befestigen.

Installationshilfe ist separat bestellbar und mehrfach verwendbar.

3 Montage der Zugstäbe:
① Mutter und Sicherheitskappe von den Zugstäben entfernen.
② Die Zugstäbe durch die Box bis zum Anschlag schieben. Für die Zugstäbe ø16mm und ø20mm die der Installationshilfe beigefügten Hülseneinsätze verwenden.
③ Mutter von aussen erneut auf die Zugstäbe aufdrehen.
Obere bauseitige Bewehrung einbauen. Nach der Positionierung die Zugstäbe mit bauseitigen Bewehrung verbinden.

Es wird empfohlen, eine Lagesicherung der HIT-Elemente vorzusehen.

Halfen HIT-HP PI-B

EN Balcony side assembly, SET-F – components for floor slab

1 Installing the lower on-site reinforcement and SET-F components.

On-site reinforcement in accordance with the structural engineer's specifications.

2 Using the installation aid:
① Adjust the installation aid to the box height.
② Remove the vertical tolerance plate from the loadbearing angle. Position the installation aid.
③ Fasten the vertical tolerance plate with the corresponding screws.

Installation aid can be ordered separately and can be used multiple times.

3 Fitting the tension rods:
① Remove the nut and safety cap from the tension rods.
② Push the tension rods through the box as far as they will go. Use the sleeve inserts supplied with the installation aid for the ø16mm and ø20mm tension rods.
③ Screw the nut back onto the tension rods from the outside. Install the upper on-site reinforcement. After positioning, connect (wire-tie) the tension rods to the on-site reinforcement.

Ensure all the HIT elements are securely fixed.

NL Montage balkonzijde, SET-F: componenten voor constructievloer

1 De onderste wapening en componenten van SET-F in het werk installeren

Wapening op locatie overeenkomstig de specificaties van de bouwkundig ingenieur.

2 De montagehulp gebruiken:
① Verstel de montagehulp overeenkomstig de box-hoogte.
② Verwijder de verticale tolerantieplaat van het dragend L-staal. Plaats de montagehulp.
③ Zet de verticale tolerantieplaat vast met de bijbehorende schroeven.

De montagehulp kan apart worden besteld en kan meermaals worden gebruikt.

3 De trekstaven plaatsen:
① Verwijder de moer en het beschermkapje van de trekstaven.
② Duw de trekstaven zo ver als ze kunnen door de box. Gebruik de met de montagehulp meegeleverde inzetbussen voor de draadstangen van ø 16 mm en ø 20 mm.
③ Draai de moer van buitenaf terug op de trekstaven. Installeer de bovenste wapening op locatie. Bevestig na het positioneren de trekstaven aan de wapening (met tie-wraps).

Zorg ervoor dat alle HIT-elementen stevig bevestigd zijn.

PL Montaż po stronie balkonu, zestaw-F elementy dla stropu.

1 Montaż dolnego zbrojenia na budowie i obudowy z zestawu SET-F.

Zbrojenie wykonywane na budowie według projektu konstrukcyjnego.

2 Zamocowanie zestawu montażowego:
① Dostosować zestaw montażowy do wysokości elementu.
② Odkręcić pionową płytkę montażową od wspornika. Ustawić zestaw montażowy.
③ Przymocować pionową płytkę montażową za pomocą odpowiednich śrub.

Zestaw montażowy służy do wielokrotnego użytku, należy zamawiać go oddzielnie.

3 Montaż prętów rozciąganych:
① Usunąć nakrętki i nasadki zabezpieczające z prętów rozciąganych.
② Wsunąć pręty rozciągane przez obudowę do oporu. Dla prętów rozciąganych 16 mm i 20 mm należy użyć tulejki dostarczonej wraz z zestawem montażowym.
③ Ponownie nakręcić nakrętki na pręty rozciągane od zewnątrz. Wykonać górne zbrojenie. Po ustaleniu położenia prętów rozciąganych połączyć je ze zbrojeniem.

Zaleca się zabezpieczenie położenia elementów HIT na właściwym miejscu.

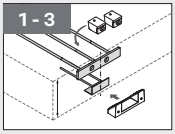

© 2024 · INST_Halfen HIT-HP PI 05/24 · www.leviat.com

FR Assemblage du côté du balcon, SET-F – composants pour la dalle intérieure

1 Installation du ferraillage inférieur et des composants du SET-F

Armatures à prévoir sur chantier, conformément aux prescriptions de l'ingénieur de structure.

2 Utilisation du module de montage:
① Ajuster le module de montage à la hauteur de boîtier isolant.
②Retirer la cale d'épaisseur verticale de l'équerre de support. Y positionner le module de montage.
③ Fixer la cale d'épaisseur verticale avec les boulons correspondants.

Le module de montage peut être commandé séparément et peut être utilisé plusieurs fois.

3 Mettre les barres de traction en place:
① Retirer l'écrou et le bouchon de protection des barres de traction.
② Pousser les barres de traction dans les trous du boîtier isolant aussi loin que possible. Utiliser les inserts livrés avec le module de montage, dans le cas d'utilisation des barres de traction ø16mm et ø20mm.
③ Revisser l'écrou sur les barres de traction depuis l'extérieur. Installer le ferraillage supérieur. Après sa mise en place, liaisonner les barres de traction aux armatures supérieures de la dalle (fils de ligature).

S'assurer que tous les éléments HIT sont solidement fixés.

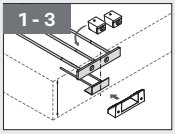

DE Balkonseitige Endmontage, SET-F Komponente für die Decke

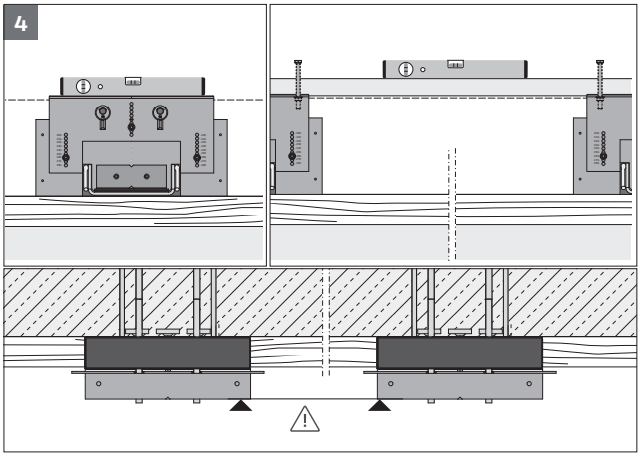

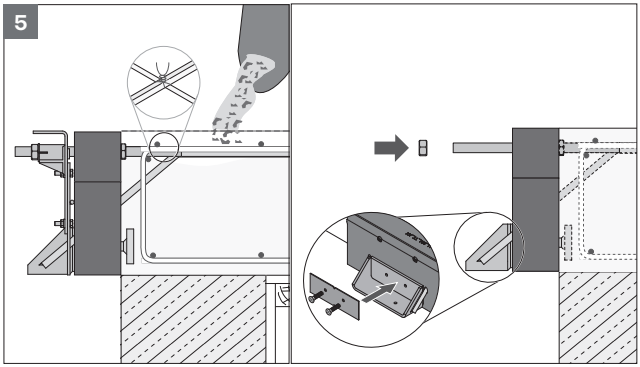

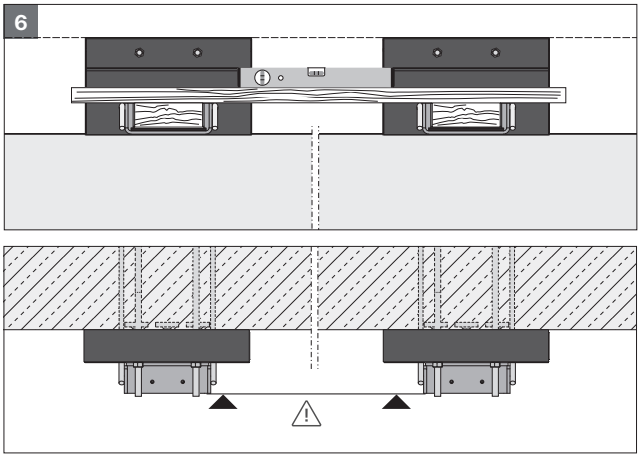

4 Ausrichtung der HIT-PI Elemente prüfen.
Optional kann – zur besseren Ausrichtung der HIT-Elemente untereinander – bauseits ein Vierkantrohr montiert werden. Für die Befestigung des Rohres sind bauseits Schrauben M10 notwendig.

5 Einbringen des Betons.
Beim Betonieren auf gleichmäßiges Verfüllen und Verdichten achten.
Nach dem Betonieren die Installationshilfe entfernen.
Das vertikale Toleranzblech wieder an der Konsole und die Muttern an die Zugstäbe montieren.

6 Justierung der HIT-PI Boxen deckenseitig.

⚠ Waagerechte und senkrechte Ausrichtung prüfen!
Toleranzbleche nutzen!

ⓘ Es können weitere Toleranzbleche (BC HIT-PI-LS SET) +10mm (5×2mm) separat bestellt werden.

© 2024 · INST_Halfen HIT-HP PI 05/24 · www.leviat.com

EN Floor side assembly,
SET-F – components for floor slab

4 Checking the alignment of the HIT-PI units.
As an option, a square or rectangular tube can be fitted to help align the HIT-PI units. M10 screws are required on site to fasten the tube.

5 Pouring the concrete.
Pour and compact the concrete evenly. Remove the installation aid after the concrete has hardened. Refit the vertical tolerance plate to the loadbearing angle, and the nuts to the tension rods.

6 Adjusting the boxes on the floor side.

⚠ Check the horizontal and vertical position! Use shims as required.

ⓘ Additional tolerance plates (BC HIT-PI-LS SET) +10mm (5×2mm) can be ordered separately.

NL Montage vloerzijde,
SET-F: componenten voor constructievloer

4 De uitlijning van de HIT-PI onderdelen controleren
Optioneel kan er een vierkante of rechthoekige buis worden geplaatst om te helpen bij de uitlijning van de HIT-PI onderdelen. Voor de bevestiging van de buis zijn op locatie M10-schroeven vereist.

5 Het beton storten
Stort en verdicht het beton gelijkmatig. Verwijder de montagehulp zodra het beton is uitgehard. Plaats de verticale tolerantieplaat opnieuw op het dragend L-staal en zet de moeren vast op de trekstaven.

6 De boxen aan vloerzijde aanpassen

⚠ Controleer de horizontale en verticale positionering! Gebruik waar nodig vulplaten.

ⓘ Aanvullende tolerantieplaten (BC HIT-PI-LS SET) + 10 mm (5 × 2 mm) kunnen apart worden besteld.

PL Montaż po stronie balkonu,
zestaw-F komponent dla stropu

4 Sprawdzić położenie elementów HIT-PI.
Opcjonalnie – dla właściwego ustawienia elementów HIT - można zastosować profil o przekroju czworokątnym. Do zamocowania profilu na budowie wymagane są śruby M10.

5 /Betonowanie
Podczas betonowania należy zapewnić równomierne rozprowadzenie mieszanki betonowej i jej zagęszczenie. Po zabetonowaniu usunąć zestaw montażowy. Ponownie zamontować pionową płytkę montażową do wspornika i nakrętki do prętów rozciąganych.

6 Regulacja obudów HIT-PI po stronie stropu.

⚠ Sprawdzić ustawienie poziome i pionowe! Stosować płytki montażowe!

ⓘ Dodatkowe płytki montażowe (BC HIT-PI-LS SET)+10mm (5x2mm) można zamawiać oddzielnie.

FR Assemblage côté dalle de structure, SET-F – composants pour la dalle intérieure

4 Vérifier l'alignement des modules HIT-PI.
En option, un tube carré ou rectangulaire peut être installé pour faciliter l'alignement des modules HIT-PI. Des boulons M10 sont nécessaires sur chantier pour fixer le tube.

5 Coulage du béton.
Couler le béton et le compacter uniformément. Retirer le module de montage une fois que le béton a durci. Repositionner la cale d'épaisseur verticale sur l'équerre de support et les écrous sur les barres de traction.

6 Ajustement des boîtiers du côté de la dalle intérieure.

⚠ Vérifier la position horizontale et verticale! Utiliser les cales d'épaisseurs si nécessaire.

ⓘ Des cales de mise à niveau supplémentaires (BC HIT-PI-LS SET) +10mm (5 × 2mm) peuvent être commandées séparément.

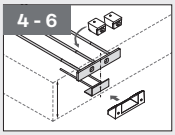

© 2024 · INST_Halfen HIT-HP PI 05/24 · www.leviat.com

DE Endmontage auf der Baustelle

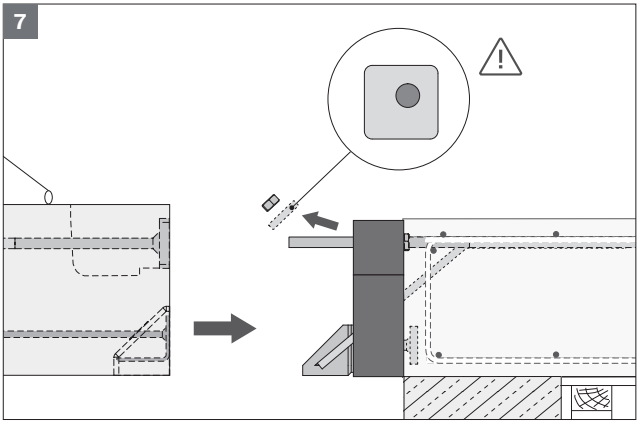

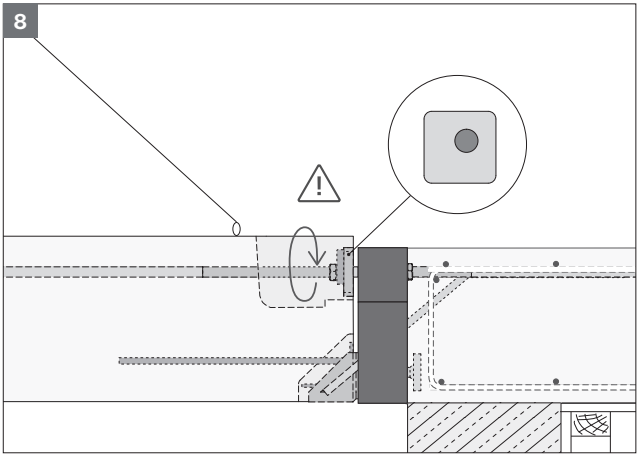

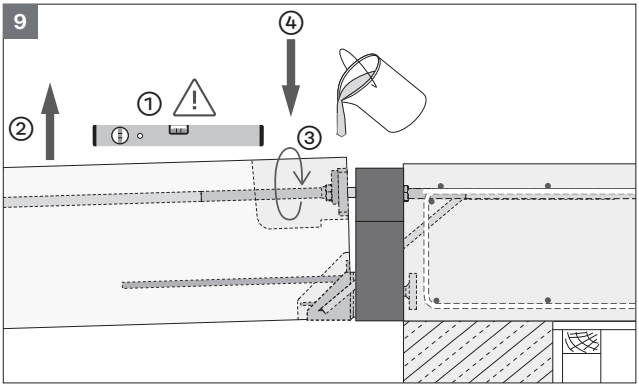

7 Positionierung der Fertigteilbalkone.
Die am Kran hängende Balkonplatte in Position bringen. Die Muttern und ggf. die Unterlegscheiben von den Zugstäben abdrehen. Die Zugstäbe in die Zugstabplatte des Fertigteilbalkons einfädeln, die Balkonplatte auf die Konsole setzen.

⚠ Aus Sicherheitsgründen ist die systemeigene Unterlegscheibe zwingend zu verwenden!

8 Befestigung der Fertigteilbalkone.
Die ggf. getrennt verpackten und zum System gehörenden Unterlegscheiben und die Muttern auf die herausragenden Zugstäbe aufdrehen! Alle Muttern gleichmäßig anziehen.

9 Justierung des Fertigteilbalkons.
Die Balkonplatte am Kran hängend folgendermaßen installieren:

⚠ ① Nach der Montage die Durchbiegung der Balkonplatte prüfen.
② Falls die Durchbiegung des Balkons zu groß ist: die Balkonplatte an der Vorderkante mit dem Kran erneut anheben.
③ Alle Muttern gleichmäßig nachziehen.
④ Die Balkonplatte wieder absenken und die Durchbiegung erneut prüfen. Die Punkte ② bis ④ wiederholen, bis der Balkon auf der erforderlichen Position ist.

Die Muttern sind durch Kontermuttern oder Vergießen der Aussparung zu sichern!

EN Final assembly on the construction site

7 Installing the precast balcony.
Position the balcony slab while it is still suspended from the crane. Unscrew the nuts and, if necessary, remove the counterplates from the tension rods. Thread the tension rods into the tension rod plate of the balcony and place the balcony slab on the loadbearing angle.

For reasons of safety, only use the counterplates supplied with the system!

8 Assembling the precast balcony.
Screw the nuts and the counterplates which may be packed separately, but are part of the system, onto the protruding tension bars. Tighten all the nuts evenly.

9 Adjusting the precast balcony.
Install the balcony slab suspended from the crane as follows:

① After installation, check the deflection of the balcony slab
② If the deflection of the balcony slab is too great: lift the balcony slightly at the front edge with the crane.
③ Tighten all nuts evenly.
④ Lower the balcony slab and check the deflection again. Repeat points ② to ④ until the balcony is in the required position.

The nuts must be secured with lock nuts or by grouting the recess!

NL Eindmontage op de bouwplaats

7 Het prefab balkon monteren
Plaats de balkonplaat terwijl deze nog in de kraan hangt. Draai de moeren los en verwijder zo nodig de vulringen van de trekstaven. Steek de trekstaven in de trekplaat van het balkon en plaats de balkonplaat op het dragend L-staal.

Gebruik om veiligheidsredenen alleen de met het systeem meegeleverde vulplaten!

8 Het prefab balkon monteren
Draai de moeren en de vulplaten, die mogelijk los verpakt zijn, maar onderdeel zijn van het systeem, vast op de uitstekende trekstaven. Draai alle moeren gelijkmatig aan.

9 Het prefab balkon afstellen
Monteer de balkonplaat die aan de kraan hangt als volgt:

① Controleer de doorbuiging van de balkonplaat na montage.
② Als de doorbuiging van de balkonplaat te groot is, tilt u de voorkant van het balkon een klein beetje op met behulp van de kraan.
③ Draai alle moeren gelijkmatig aan.
④ Laat de balkonplaat zakken en controleer opnieuw de doorbuiging. Herhaal punt ② tot en met ④ totdat het balkon in de gewenste positie zit.

De moeren moeten worden vastgezet met een borgmoer of door de uitsparing met specie te vullen!

PL Montaż na budowie

7 Pozycjonowanie prefabrykowanych balkonów.
Zawieszoną na żurawiu płytę balkonową ustawić w odpowiedniej pozycji. Odkręcić nakrętki i usunąć podkładki z prętów rozciąganych. Nasunąć płytę balkonu na pręty rozciągane i oprzeć ją na wspornikach.

Ze względów bezpieczeństwa należy zawsze stosować systemowe podkładki.

8 Zamocowanie prefabrykowanych balkonów.
Na pręty rozciągane nasunąć podkładki i nakręcić nakrętki, które są częścią systemu! Dokręcić równomiernie wszystkie nakrętki.

9 Regulacja położenia prefabrykowanego balkonu.
Podwieszoną na żurawiu płytę balkonową, zamontować w następujący sposób:

① Po montażu należy sprawdzić ugięcie płyty balkonowej.
② Jeśli ugięcie balkonu jest zbyt duże: należy ponownie podnieść płytę balkonową od strony przedniej krawędzi za pomocą żurawia
③ Dokręcić równomiernie wszystkie nakrętki.
④ Ponownie opuścić płytę balkonową i sprawdzić ugięcie. Powtarzać punkty od ② do ④, aż balkon znajdzie się w wymaganej pozycji.

Nakrętki muszą być zabezpieczone nakrętkami kontrującymi lub poprzez wypełnienie wnęki zaprawą!

© 2024 · INST_Halfen HIT-HP PI 05/24 · www.leviat.com

FR Assemblage final sur chantier

7 Mise en place du balcon préfabriqué
Positionner le balcon préfabriqué alors qu'il est encore suspendu à la grue. Dévisser les écrous et, si les contreplaques avaient déjà été positionnées sur les barres de traction, les retirer. Introduire les barres de traction dans les trous de la plaque de traction du balcon et poser le balcon sur l'équerre porteuse.

⚠ Pour des raisons de sécurité, n'utiliser que les contreplaques fournies avec le système !

8 Fixation du balcon préfabriqué
Monter les contreplaques et visser les écrous sur les extrémités filetées des barres de traction. Les contreplaques peuvent être livrées séparément, mais font partie intégrante du système.
Serrer les écrous uniformément.

9 Réglage du balcon préfabriqué.
Installer la dalle de balcon suspendue à la grue comme suit:

⚠ ① Contrôler la flèche du balcon après installation.
② Si la flèche du balcon est trop importante : soulever légèrement le balcon à l'extrémité du porte-à-faux à l'aide de la grue.
③ Serrer tous les écrous uniformément.
④ Relâcher la dalle du balcon et en vérifier à nouveau la flèche.
Répéter les étapes ② à ④ jusqu'à ce que le balcon soit dans la position souhaitée.

Les écrous doivent être fixés avec des écrous autobloquants ou les évidements doivent être remplis par un coulis de mortier sans retrait!

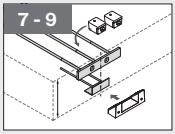

(F) DE Endmontage Deckenseite | EN Final assembly: Floor slab side
NL Eindmontage: Constructievloerzijde | PL Montaż od strony stropu
FR Assemblage final : Côté dalle intérieure

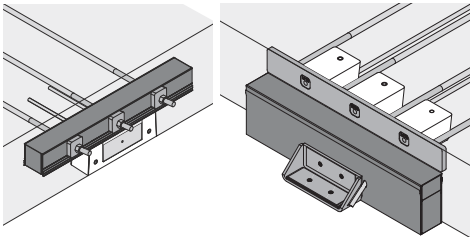

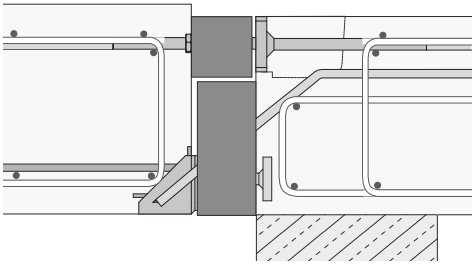

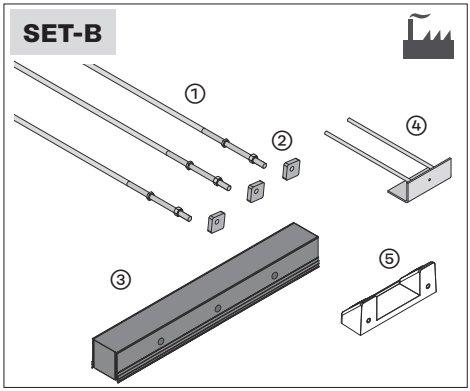

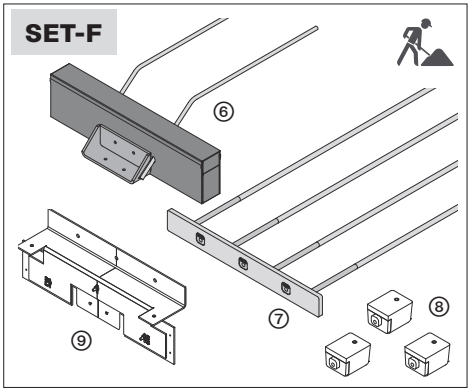

DE Komponenten

SET-B Komponenten Balkonseite

① Zugstäbe mit Mutter
② Unterlegscheiben für Zugstäbe
③ Zugstabbox
④ Einbauwinkel Balkon
⑤ Aussparkörper Balkon

SET-F Komponenten Deckenseite

⑥ HIT-Box mit Konsole
⑦ Zugstabplatte
⑧ Aussparkörper für Zugstäbe
⑨ Installationshilfe
Schrauben M10 und M12, bauseits (ohne Abb.)

ⓘ Achtung! Die Aussparkörper verwenden!
Die Aussparkörper und die Installationshilfe können mehrmals verwendet werden und sind separat zu bestellen.

EN Components

SET-B Components for balcony side

① Tension bars with nut
② Counterplates for tension bars
③ Tension bar box
④ Installation angle for balcony
⑤ Recess balcony side

SET-F Components for floor slab side

⑥ HIT-Box with loadbearing angle
⑦ Tension bar plate
⑧ Recess formers for tension bars
⑨ Installation aid
M10 and M12 screws, on-site (not shown)

ⓘ Attention! Use the recess formers!
The recess formers and the installation aid(s) can be used multiple times and must be ordered separately.

© 2024 · INST_Halfen HIT-HP PI 05/24 · www.leviat.com

NL Componenten

Componenten SET-B voor balkonzijde

① Trekstaven met moer
② Vulplaten voor trekstaven
③ Box voor trekstaven
④ L-staal voor balkon
⑤ Uitsparing balkonzijde

Componenten SET-F voor vloerzijde
⑥ HIT-box met dragend L-staal
⑦ Trekplaat
⑧ Uitsparingsvormen voor trekstaven
⑨ Montagehulp; M10- en M12-schroeven, op locatie (niet weergegeven)

ⓘ Let op! Gebruik de uitsparingsvormen! De uitsparingsvormen en de montagehulp kunnen meermaals gebruikt worden en moeten apart worden besteld.

PL Komponenty

SET-B Zestaw–B komponenty od strony balkonu

① Pręty z nakrętką
② Podkładki dla prętów rozciąganych
③ Obudowa prętów rozciąganych
④ Kątownik podporowy balkonu
⑤ Kształtka szalunkowa

SET-F Zestaw-F komponenty od strony stropu
⑥ Obudowa HIT ze wspornikiem
⑦ Płyta z prętami rozciąganymi
⑧ Kształtka szalunkowa dla wnęki do montażu prętów
⑨ Zestaw montażowy
Śruby M10 oraz M12, na budowie (bez rysunku)

ⓘ Uwaga! Należy stosować kształtki szalunkowe dla uzyskania wnęk! Kształtki szalunkowe i zestaw montażowy mogą być używane wielokrotnie i muszą być zamawiane oddzielnie.

FR Composants

Composants SET-B pour le balcon

① Barres de traction avec écrou
② Contreplaques pour barres de traction
③ Boîtier pour barres de traction
④ Equerre de renfort pour le balcon
⑤ Corps d'évidement pour l'équerre porteuse - côté balcon

Composants SET-F pour dalle de structure
⑥ Boîtier isolant HIT avec équerre porteuse
⑦ Plaque de fixation des barres de traction
⑧ Corps d'évidement pour barres de traction
⑨ Module de montage
Boulons M10 et M12, sur chantier (non illustrés)

ⓘ Attention ! Utiliser les corps d'évidement ! Les corps d'évidement et le module de montage peuvent être réutilisés un grand nombre de fois. Ils doivent être commandés séparément.

Halfen HIT-HP PI-F

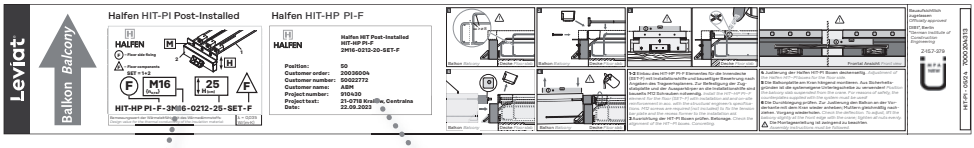

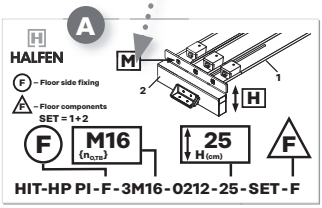

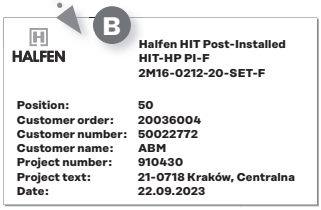

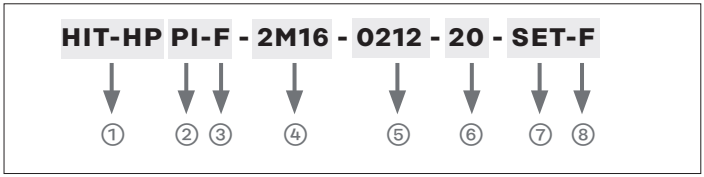

DE Halfen HIT-HP PI-F Etikett

A Produktinformationen

B Projektbezogenes Etikett

① Produktgruppe-Typ
② Anschlusstyp: PI
③ Montageseite: F - deckenseitig
④ Anzahl Zugstäbe, Durchmesser Gewinde
⑤ Anzahl, Durchmesser Querkraftstäbe
⑥ Elementhöhe [cm]
⑦ SET - Part 1 + 2 + (3)
⑧ F - Komponente für Innendecke

EN Halfen HIT-HP PI-F Label

A Product information

B Project specific label

① Product group - Type
② Connection type: PI
③ Fixing side: F - Floor side fixing
④ Number of tension bars, thread diameter
⑤ Number, diameter of shear bars
⑥ Element height [cm]
⑦ SET - Part 1 + 2 + (3)
⑧ F - Components for floor side

© 2024 · INST_Halfen HIT-HP PI 05/24 · www.leviat.com

NL Halfen HIT-HP PI-F label

A Productinformatie

B Projectspecifiek label

① Productgroep - Type
② Type verbinding: PI
③ Bevestigingszijde: F - Bevestiging vloerzijde
④ Aantal trekstaven, draaddiameter
⑤ Aantal en diameter van dwarskrachtstaven
⑥ Elementhoogte [cm]
⑦ SET - Deel 1 + 2 + (3)
⑧ F - Componenten voor vloerzijde

PL Halfen HIT-HP PI-F Etykieta

A Informacje o produkcie

B Informacja o projekcie

① Typ produktu
② Typ połączenia
③ Strona montażu: F – montaż od strony stropu
④ Liczba prętów rozciąganych, średnica gwintu
⑤ Liczba, średnica prętów na ścinanie
⑥ Wysokość elementu [cm]
⑦ Zestaw – część 1 + 2 + (3)
⑧ F – Komponenty dla stropu

FR Etiquette HIT-HP PI-F

A Information produit

B Etiquette spécifique du projet

① Groupe de produit - Type
② Type de connexion: PI
③ Côté de la fixation: F – Fixation côté dalle de structure
④ Nombre de barres de traction, diamètre du filet
⑤ Nombre et diamètre des armatures d'effort tranchant
⑥ Hauteur de l'élément [cm]
⑦ SET - Partie 1 + 2 + (3)
⑧ F - Composants pour la dalle intérieure

DE Deckenseitige Endmontage, SET-B Komponente für den Balkon

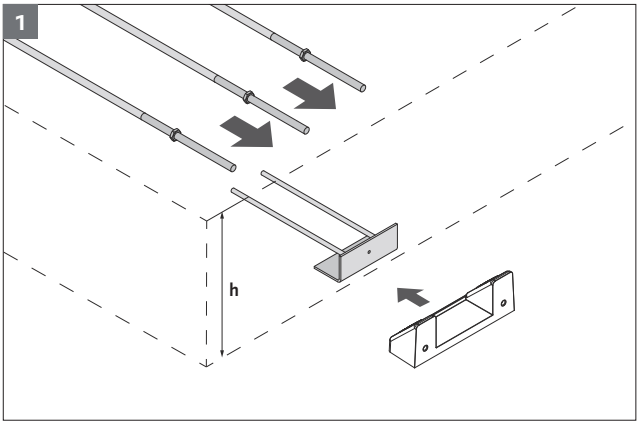

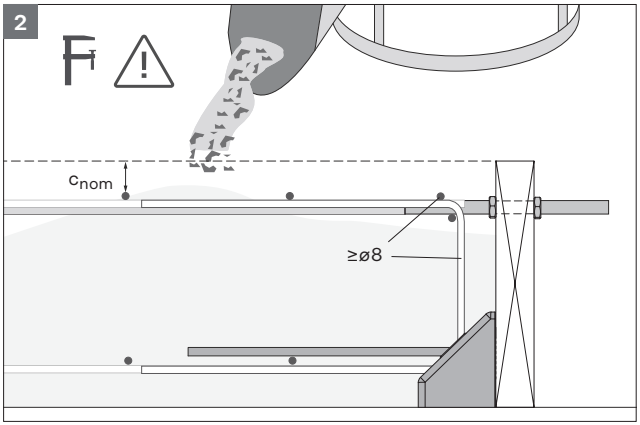

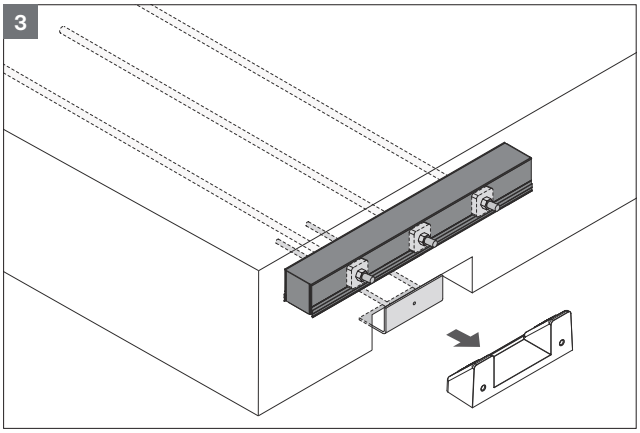

1 Einbau der bauseitigen Bewehrung und der SET-B Komponenten in die Schalung.
Die angebrachten Muttern von den Zugstäben entfernen. Die Zugstäbe durch die Schalung bis zum Anschlag schieben und mit der Mutter fixieren. Die Zugstäbe müssen lotrecht (90° Winkel) zur Schalung verlaufen.

⚠ Bauseitige Bewehrung nach Angaben des Tragwerkplaners.

2 Einbringen des Betons
Achtung: bei der Herstellung des Fertigteils im Negativ-Verfahren sind die HIT-PI Komponenten entsprechend einzubauen.

⚠ Beim Betonieren auf gleichmäßiges Verfüllen und Vedichten achten. Es ist eine Lagesicherung der HIT-Komponenten vorzusehen.

3 Vorbereitung für den Transport.
Wiederverwendbare Aussparkörper vor dem Transport entfernen. Die HIT-PI Box, Muttern und ggf. lose gelieferten Unterlegscheiben von aussen auf die Zugstäbe aufdrehen.

© 2024 · INST_Halfen HIT-HP PI 05/24 · www.leviat.com

EN Floor side assembly, SET-B – components for balcony

1 Installing the on-site reinforcement and SET-B components in the formwork.
Remove the attached nuts from the tension bars. Push the tension bars through the formwork as far as they will go and secure them with the nuts. Tension bars must be perpendicular (90° angle) to the formwork.

> ⚠ On-site reinforcement in accordance with the structural engineer's specifications.

2 Pouring the concrete.
Attention! If the balcony is poured upside-down, the HIT-PI components delivered to the precast plant should be fixed according to the poured situation.

> ⚠ When pouring the concrete check that it is poured evenly and properly compacted. The HIT-components must be securely fixed.

3 Preparing for transport.
Remove the reusable recess formers before transport. Screw the HIT-PI Box, nuts and counterplates which may be packed separately, but are part of the system, back onto the tension bars from outside.

NL Montage vloerzijde, SET-B: componenten voor balkon

1 De wapening op locatie en componenten van SET-B in de bekisting installeren.
Verwijder de moeren van de trekstaven. Duw de trekstaven zo ver als ze kunnen door de bekisting en zet ze vast met de moeren. De trekstaven moeten loodrecht (in een hoek van 90°) op de bekisting staan.

> ⚠ Wapening op locatie overeenkomstig de opgave van de bouwkundig ingenieur.

2 Het beton storten.
Let op! Als het balkon ondersteboven wordt gestort, moeten de HIT-PI elementen die aan de prefab fabriek worden geleverd, overeenkomstig de stortsituatie worden bevestigd.

> ⚠ Wanneer het beton wordt gestort, moet er gecontroleerd worden of er gelijkmatig wordt gestort en juist wordt verdicht.
> De HIT-elementen moeten stevig worden bevestigd.

3 Transport voorbereiden
Verwijder de herbruikbare uitsparingsvormen vóór transport. Schroef de HIT-PI box, moeren en vulplaten, die mogelijk los verpakt zijn, maar onderdeel zijn van het systeem, van buitenaf terug op de trekstaven.

PL Montaż od strony stropu, zestaw-B: komponenty dla balkonu

1 Montaż zbrojenia na budowie i elementów zestawu - B w szalunku.
Usunąć nakrętki z prętów rozciąganych. Przełożyć pręty rozciągane przez szalunek do oporu i zabezpieczyć je nakrętkami. Pręty rozciągane muszą być ustawione prostopadle (pod kątem 90°) do szalunku.

> ⚠ Zbrojenie na budowie wykonać według projektu konstrukcyjnego.

2 Betonowanie
Uwaga: podczas produkcji elementu prefabrykowanego przy zastosowaniu metody „negatywowej", komponenty HIT-PI muszą być odpowiednio zamontowane.

> ⚠
> Podczas betonowania należy zapewnić równomierne rozprowadzenie mieszanki betonowej i jej zagęszczenie. Elementy HIT muszą być zabezpieczone przed przesunięciem.

3 Przygotowanie do transportu.
Przed transportem należy usunąć wkładki szalunkowe wielokrotnego użytku. Przykręcić obudowę HIT-PI do prętów rozciąganych.

FR Assemblage du côté de la dalle de structure, SET-B – composants pour le balcon

1 Mise en place des armatures et des composants SET-B dans le coffrage.
Retirer les écrous des barres de traction. Pousser les barres de traction dans les trous du coffrage d'about aussi loin que possible et les fixer au moyen des écrous. Les barres de traction doivent être perpendiculaires au coffrage (angle de 90°).

⚠ Armatures à prévoir sur chantier, conformément aux prescriptions de l'ingénieur de structure.

2 Coulage du béton.
Attention ! Si le balcon est bétonné à l'envers, les composants HIT-PI livrés à l'usine de préfabrication doivent être fixés en tenant compte du sens de bétonnage.

⚠ Lors du bétonnage, vérifiez que le béton est coulé uniformément et qu'il est bien compacté. Les éléments HIT doivent être solidement fixés.

3 Préparation avant transport.
Avant le transport, retirer les corps d'évidement réutilisables. Visser le boîtier isolant HIT-PI, les écrous et les contreplaques (qui peuvent être emballées séparément, mais qui font partie intégrante du système), sur les barres de tension depuis l'extérieur.

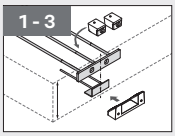

© 2024 · INST_Halfen HIT-HP PI 05/24 · www.leviat.com

DE Deckenseitige Endmontage, SET-F Komponente für die Decke

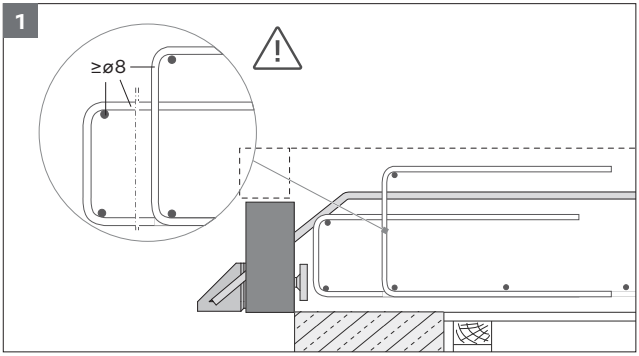

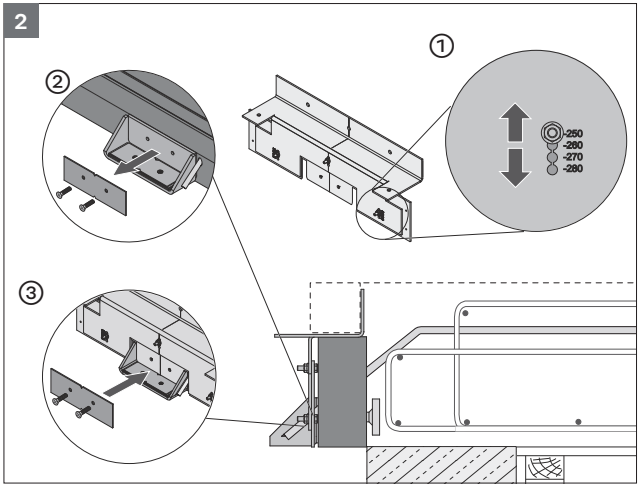

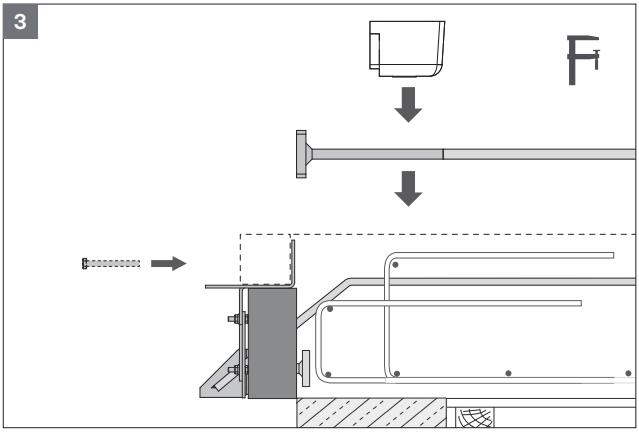

1 Einbau der unteren bauseitigen Bewehrung und der Box aus dem SET-F.

Bauseitige Bewehrung nach Angaben des Tragwerkplaners.

2 Anbringen der Installationshilfe.
① Die Installationshilfe auf die Elementhöhe einstellen.
② Das senkrechte Toleranzblech von der Konsole lösen.
Die Installationshilfe positionieren.
③ Das senkrechte Toleranzblech mit den zugehörigen Schrauben befestigen.

Installationshilfe ist separat bestellbar und mehrfach verwendbar.

3 Einbau der oberen bauseitigen Bewehrung.
Montage der Zugstabplatte an der Installationshilfe.
Die Zugstabplatte horizontal ausrichten. Mit den **bauseitigen** Schrauben M12 die Zugstabplatte und die Aussparkörper befestigen.
Die obere Bewehrung einbauen.

Achtung!
Die Aussparkörper verwenden! Diese können mehrmals verwendet werden und sind separat zu bestellen.

Halfen HIT-HP PI-F

EN Floor side assembly, SET-F – components for floor slab

1 Installing the lower on-site reinforcement and the box from SET-F.

On-site reinforcement in accordance with the structural engineer's specifications.

2 Placing the installation aid.
① Adjust the installation aid to the box height.
② Remove the vertical tolerance plate from the loadbearing angle. Position the installation aid.
③ Fasten the vertical tolerance plate with the corresponding screws.

Installation aid can be ordered separately and can be used multiple times.

3 Installing the upper on-site reinforcement.
Fixing the tension bar plate to the installation aid, horizontally align the tension bar plate and screw in place together with the recess formers using M12 screws (not included). Install the upper on-site reinforcement.

Attention! Use the recess formers! Recess formers can be used multiple times and must be ordered separately.

NL Montage vloerzijde, SET-F: componenten voor vloerplaat

1 De onderste wapening op locatie en de box uit SET-F installeren

Wapening op locatie overeenkomstig de opgave van de bouwkundig ingenieur.

2 De montagehulp plaatsen.
① Verstel de montagehulp overeenkomstig de box-hoogte.
② Verwijder de verticale tolerantieplaat van het dragend L-staal. Plaats de montagehulp.
③ Zet de verticale tolerantieplaat vast met de bijbehorende schroeven.

De montagehulp kan apart worden besteld en kan meermaals worden gebruikt.

3 De bovenste wapening op locatie installeren
Wanneer de trekplaat wordt bevestigd op de montagehulp, moet de trekplaat horizontaal worden uitgelijnd en samen met de uitsparingsvormen op zijn plek worden vastgezet met behulp van M12-schroeven (niet meegeleverd). Installeer de bovenste wapening op locatie.

Let op! Gebruik de uitsparingsvormen! De uitsparingsvormen kunnen meermaals worden gebruikt en moeten apart worden besteld.

PL Montaż od strony stropu, zestaw-F Komponenty dla stropu

1 Montaż dolnego zbrojenia na budowie i obudowy zestawu-F.

Zbrojenie na budowie wykonać według projektu konstrukcyjnego.

2 Zamocowanie zestawu montażowego.
① Ustawić zestaw montażowy na wysokość elementu.
② Odkręcić pionową płytkę montażową od wspornika. Ustawić zestaw montażowy.
③ Pionową płytkę montażową zamocować przy pomocy załączonych śrub.

Zestaw montażowy należy zamawiać oddzielnie, można go stosować wielokrotnie.

3 Montaż górnego zbrojenia na budowie
Montaż płaskownika z prętami rozciąganymi do zestawu montażowego. Wypoziomować płaskownik z prętami i przymocować wraz z kształtkami szalunkowymi za pomocą śrub M12. Zmontować górne zbrojenie.

Uwaga! Należy stosować kształtki szalunkowe dla uzyskania wnęk! Można je stosować wielokrotnie i należy je zamawiać oddzielnie.

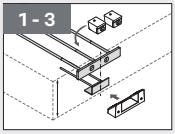

! 27

© 2024 · INST_Halfen HIT-HP PI 05/24 · www.leviat.com

FR **Assemblage côté dalle de structure,** SET-F – composants pour la dalle intérieure

1 Installation du ferraillage inférieur et du boîtier isolant du SET-F.

Armatures à prévoir sur chantier, conformément aux prescriptions de l'ingénieur de structure.

2 Installation du module de montage
① Ajuster le module de montage à la hauteur de boîtier isolant.
② Retirer la cale d'épaisseur verticale de l'équerre de support. Mettre le module de montage en place.
③ Fixer la cale d'épaisseur verticale avec les boulons correspondants.

Le module de montage peut être commandé séparément et peut être utilisé plusieurs fois.

3 Installation du ferraillage supérieur
Fixer la plaque de fixation des barres de traction sur le module de montage, aligner horizontalement la plaque de traction et la visser en place avec les corps d'évidement à l'aide de boulons M12 (non inclus).
Installer le ferraillage supérieur.

Attention : utiliser les corps d'évidement ! Ils peuvent être utilisés plusieurs fois et doivent être commandés séparément.

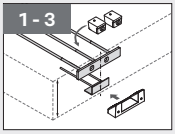

DE Deckenseitige Endmontage, SET-F Komponente für die Decke

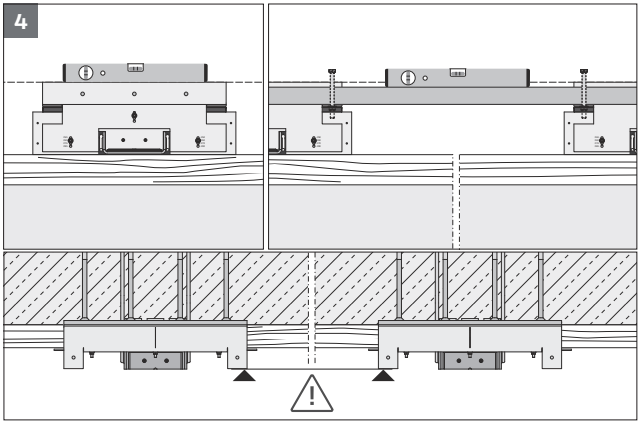

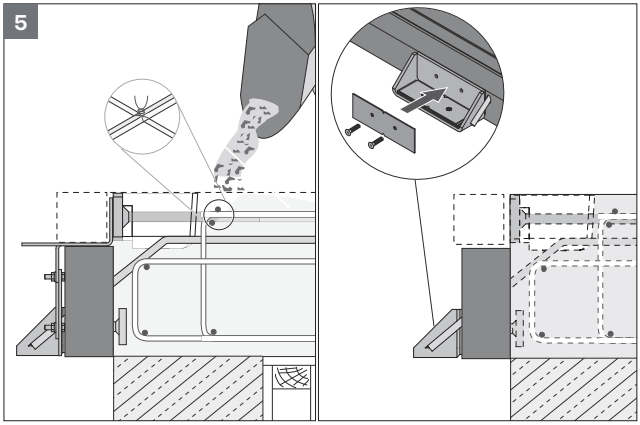

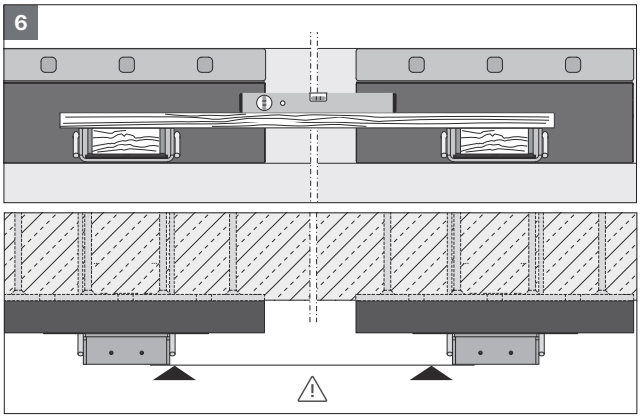

4 Ausrichtung der HIT-PI Elemente.
Optional kann – zur besseren Ausrichtung der HIT-Elemente untereinander – bauseits ein Vierkantrohr montiert werden. Für die Befestigung des Rohres sind bauseits Schrauben M10 notwendig.

5 Einbringen des Betons.
Beim Betonieren auf gleichmäßiges Verfüllen und Verdichten achten.
Nach dem Betonieren die Installationshilfe entfernen.
Das vertikale Toleranzblech wieder an der Konsole montieren.

6 Justierung der HIT-PI Boxen deckenseitig.

Waagerechte und senkrechte Ausrichtung prüfen!
Toleranzbleche nutzen!

Es können weitere Toleranzbleche (BC HIT-PI-LS SET) +10mm (5×2mm) separat bestellt werden.

© 2024 · INST_Halfen HIT-HP PI 05/24 · www.leviat.com

EN Floor side assembly, SET-F– components for floor slab

4 Checking the alignment of the HIT-PI units.
As an option, a square or rectangular tube can be fitted to help align the HIT-PI units. M10 screws are required on site to fasten the tube.

5 Pouring the concrete.
Pour and compact the concrete evenly. Remove the installation aid after the concrete has hardened. Refit the vertical tolerance plate to the loadbearing angle.

6 Adjusting the HIT-PI Boxes on the floor side.

Check the horizontal and vertical positioning! Use shims as required.

Additional tolerance plates (BC HIT-PI-LS SET) +10mm (5×2mm) can be ordered separately.

NL Montage vloerzijde, SET-F: componenten voor constructievloer

4 De uitlijning van de HIT-PI elementen controleren
Optioneel kan er een vierkante of rechthoekige buis worden geplaatst om te helpen bij de uitlijning van de HIT-PI elementen. Voor de bevestiging van de buis zijn op locatie M10-schroeven vereist.

5 Het beton storten
Stort en verdicht het beton gelijkmatig. Verwijder de montagehulp zodra het beton is uitgehard. Plaats de verticale tolerantieplaat opnieuw op de dragende hoek.

6 De HIT-PI boxen aan vloerzijde aanpassen

Controleer de horizontale en verticale positionering! Gebruik waar nodig vulplaten.

Aanvullende vulplaten (BC HIT-PI-LS SET) + 10 mm (5 × 2 mm) kunnen apart worden besteld.

PL Montaż po stronie stropu, zestaw-F komponenty dla stropu

4 Wyrównanie elementów HIT-PI.
Opcjonalnie – dla właściwego ustawienia elementów HIT - można zastosować profil o przekroju czworokątnym. Do zamocowania profilu na budowie wymagane są śruby M10.

5 Betonowanie.
Podczas betonowania należy zapewnić równomierne rozprowadzenie mieszanki betonowej i jej zagęszczenie. Po zabetonowaniu usunąć zestaw montażowy. Ponownie zamontować pionową płytkę montażową do wspornika.

6 Regulacja obudowy HIT-PI po stronie stropu.

Sprawdzić ustawienie w poziomie i pionie! Stosować płytki montażowe.

Dodatkowe płytki montażowe (BC HIT-PI-LS SET)+10mm (5x2mm) można zamawiać oddzielnie.

FR Assemblage côté dalle de structure, SET-F– composants pour la dalle intérieure

4 Vérifier l'alignement des modules HIT-PI.
En option, un tube carré ou rectangulaire peut être installé pour faciliter l'alignement des modules HIT-PI. Des boulons M10 sont nécessaires sur chantier pour fixer le tube.

5 Coulage du béton.
Couler le béton et le compacter uniformément. Retirer le module de montage une fois que le béton a durci. Repositionner la cale d'épaisseur verticale sur l'équerre de support.

6 Ajustement des boîtiers HIT-PI du côté de la dalle intérieure.

⚠ Vérifier la position horizontale et verticale! Utiliser les cales d'épaisseurs si nécessaire.

ⓘ Des cales de mise à niveau supplémentaires (BC HIT-PI-LS SET) +10mm (5 × 2mm) peuvent être commandées séparément.

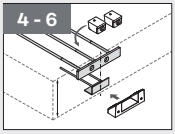

© 2024 · INST_Halfen HIT-HP PI 05/24 · www.leviat.com

DE Endmontage auf der Baustelle

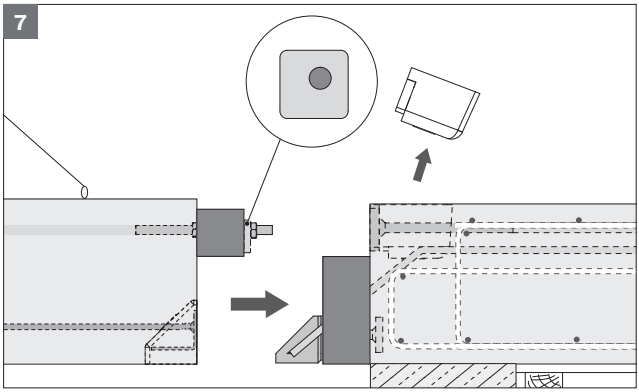

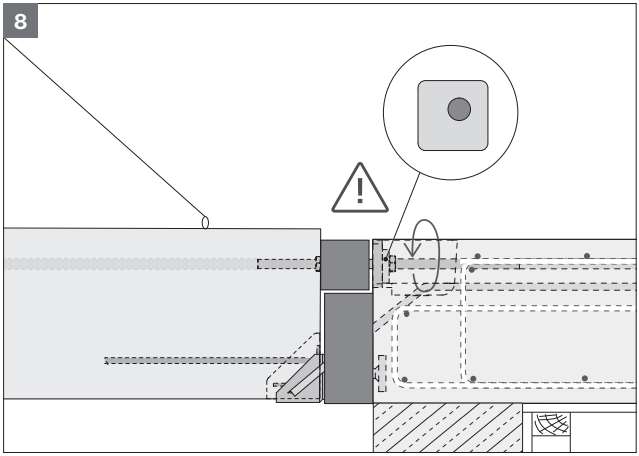

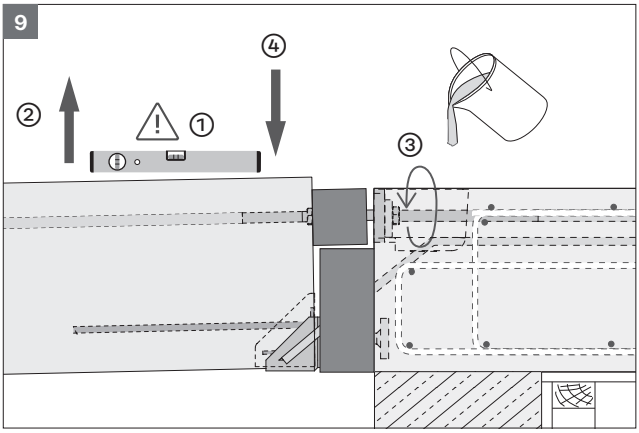

7 Positionierung der Fertigteilbalkone.
Die am Kran hängende Balkonplatte in Position bringen. Wiederverwendbare Aussparkörper rausnehmen. Die Muttern und ggf. die Unterlegscheiben von den Zugstäben abdrehen. Die Zugstäbe einfädeln, die Balkonplatte auf die Konsole setzen.

8 Befestigung der Fertigteilbalkone.
Die ggf. getrennt verpackten und zum System gehörenden Unterlegscheiben und die Muttern auf die herausragenden Zugstäbe aufdrehen! Alle Muttern gleichmäßig anziehen.

9 Justierung des Fertigteilbalkons.
Die Balkonplatte am Kran hängend folgendermaßen installieren:

⚠ ① Nach der Montage die Durchbiegung der Balkonplatte prüfen.
② Falls die Durchbiegung des Balkons zu groß ist: die Balkonplatte an der Vorderkante mit dem Kran erneut anheben.
③ Alle Muttern gleichmäßig nachziehen.
④ Die Balkonplatte wieder absenken und die Durchbiegung erneut prüfen. Die Punkte ② bis ④ wiederholen, bis der Balkon auf der erforderlichen Position ist.

Die Muttern sind durch Kontermuttern oder Vergießen der Aussparung zu sichern!

EN Final assembly on the construction site

7 Installing the precast balcony.
Guide the balcony slab suspended from the crane into position.
Take out the reusable recess formers. Remove the nuts and counterplates from the tension bars. Insert the tension bars and place the balcony plate on the loadbearing angle.

8 Assembling the precast balcony.
Screw the nuts and the counterplates, which may be packed separately, but are part of the system onto the protruding tension bars. Tighten all the nuts evenly.

9 Adjusting of the precast balcony.
Install the balcony slab suspended from the crane as follows:

⚠ ① After installation, check the deflection of the balcony slab
② If the deflection of the balcony slab is too great: lift the balcony slightly at the front edge with the crane.
③ Tighten all nuts evenly.
④ Lower the balcony slab and check the deflection again. Repeat points ② to ④ until the balcony is in the required position.

The nuts must be secured with lock nuts or by grouting the recess!

NL Eindmontage op het bouwterrein

7 Het prefab balkon monteren
Zet de balkonplaat die in de kraan hangt in de juiste positie. Verwijder de herbruikbare uitsparingsvormen. Verwijder de moeren en vulplaten van de trekstaven. Plaats de trekstaven en zet de balkonplaat op het dragend L-staal.

8 Het prefab balkon monteren
Draai de moeren en de vulplaten, die mogelijk los verpakt zijn, maar onderdeel zijn van het systeem, vast op de uitstekende trekstaven. Draai alle moeren gelijkmatig aan.

9 Het prefab balkon afstellen
Monteer de balkonplaat die aan de kraan hangt als volgt:

⚠ ① Controleer de doorbuiging van de balkonplaat na montage.
② Als de doorbuiging van de balkonplaat te groot is, tilt u de voorkant van het balkon een klein beetje op met behulp van de kraan.
③ Draai alle moeren gelijkmatig aan.
④ Laat de balkonplaat zakken en controleer opnieuw de doorbuiging. Herhaal punt ② tot en met ④ totdat het balkon in de gewenste positie zit.

De moeren moeten worden vastgezet met een borgmoer of door de uitsparing met specie te vullen!

PL Montaż na budowie

7 Pozycjonowanie prefabrykowanych balkonów.
Zawieszoną na żurawiu płytę balkonową ustawić w odpowiedniej pozycji. Usunąć kształtki szalunkowe. Odkręcić nakrętki i usunąć podkładki z prętów rozciąganych. Nasunąć płytę balkonu i oprzeć ją na wspornikach.

8 Zamocowanie prefabrykowanych balkonów.
Na pręty rozciągane nasunąć podkładki i nakręcić nakrętki, które są częścią systemu! Dokręcić równomiernie wszystkie nakrętki.

9 Regulacja prefabrykowanego balkonu.
Zamontować płytę balkonową zawieszoną na żurawiu w następujący sposób:

⚠ ① Po montażu sprawdzić ugięcie płyty balkonu.
②Jeśli ugięcie płyty balkonowej jest za duże: należy ponownie podnieść płytę balkonu na przedniej krawędzi przy pomocy żurawia.
③ Dokręcić równomiernie wszystkie nakrętki.
④ Ponownie opuścić płytę balkonową i sprawdzić ugięcie. Należy powtarzać punkty ② do ④, aż balkon znajdzie się w wymaganej pozycji.

Nakrętki muszą być zabezpieczone nakrętkami kontrującymi lub poprzez wypełnienie wnęki zaprawą!

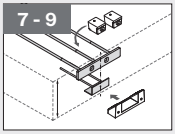

! 33

© 2024 · INST_Halfen HIT-HP PI 05/24 · www.leviat.com

FR Assemblage final sur le chantier

7 Mise en place du balcon préfabriqué
Guider le balcon suspendu à la grue jusqu'à sa position. Enlever les corps d'évidement réutilisables. Retirer les écrous et les contreplaques des barres de traction. Insérer les barres de traction et poser le balcon sur l'équerre de support.

8 Fixation du balcon préfabriqué
Monter les contreplaques et visser les écrous sur les extrémités filetées des barres de traction. Les contreplaques peuvent être livrées séparément, mais font partie intégrante du système. Serrer les écrous uniformément.

9 Réglage du balcon préfabriqué
Installer la dalle de balcon suspendue à la grue comme suit:

⚠ ① Contrôler la flèche du balcon après installation.
② Si la flèche du balcon est trop importante: soulever légèrement le balcon à l'extrémité du porte-à-faux à l'aide de la grue.
③ Serrer tous les écrous uniformément.
④ Relâcher la dalle du balcon et en vérifier à nouveau la flèche. Répéter les étapes ② à ④ jusqu'à ce que le balcon soit dans la position souhaitée.

Les écrous doivent être fixés avec des écrous autobloquants ou les évidements doivent être remplis par un coulis de mortier sans retrait!

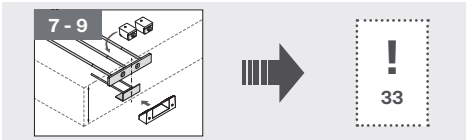

Leviat
A CRH COMPANY

For more information on the products featured here, please contact Leviat:

Australia
98 Kurrajong Avenue,
Mount Druitt, Sydney, NSW 2770
Tel: +61 - 2 8808 3100
Email: info.au@leviat.com

Austria
Leonard-Bernstein-Str. 10
Saturn Tower, 1220 Wien
Tel: +43 - 1 - 259 6770
Email: info.at@leviat.com

Belgium
Industrielaan 2
1740 Ternat
Tel.: +32 - 2 - 582 29 45
E-Mail: info.be@leviat.com

China
Room 601 Tower D,
Vantone Centre
No. A6 Chao Yang Men Wai Street
Chaoyang District
Beijing · P.R. China 100020
Tel: +86 - 10 5907 3200
Email: info.cn@leviat.com

Czech Republic
Pekařská 695/10a
155 00 Praha 5
Tel: +420 - 311 - 690 060
Email: info.cz@leviat.com

Finland
Vädursgatan 5
412 50 Göteborg / Sweden
Tel: +358 (0)10 6338781
Email: info.fi@leviat.com

France
6, Rue de Cabanis
31240 L'Union
Tel: +33 (0)5 34 25 54 82
E-Mail: info.fr@leviat.com

Germany
Liebigstrasse 14
40764 Langenfeld
Tel: +49 - 2173 - 970 - 0
Email: info.de@leviat.com

India
Unit S4, 902, A Wing,
Lodha iThink Techno Campus Building,
Panchpakhadi, Pokharan Road 2,
Thane, 400606
Tel: +91-022 695 33700
Email: info.in@leviat.com

Italy
Via F.lli Bronzetti 28
24124 Bergamo
Tel: +39 - 035 - 0760711
Email: info.it@leviat.com

Malaysia
28 Jalan Anggerik Mokara 31/59
Kota Kemuning,
40460 Shah Alam Selangor
Tel: +603 - 5122 4182
Email: info.my@leviat.com

Netherlands
Oostermaat 3
7623 CS Borne
Tel: +31 - 74 - 267 14 49
Email: info.nl@leviat.com

New Zealand
246D James Fletcher Drive
Otahuhu, Auckland 2024
Tel: +64 - 9 276 2236
Email: info.nz@leviat.com

Norway
Vestre Svanholmen 5
4313 Sandnes
Tel: +47 - 51 82 34 00
Email: info.no@leviat.com

Philippines
27F Office A, Podium West Tower,
12 ADB Avenue, Ortigas Center
Mandaluyong City, 1550
Tel: +63 - 2 7957 6381
Email: info.ph@leviat.com

Poland
Ul. Obornicka 287
60-691 Poznań
Tel: +48 - 61 - 622 14 14
Email: info.pl@leviat.com

Singapore
10 Benoi Sector,
Singapore 629845
Tel: +65 - 6266 6802
Email: info.sg@leviat.com

Spain
Polígono Industrial Santa Ana
c/ Ignacio Zuloaga, 20
28522 Rivas-Vaciamadrid
Tel: +34 - 91 632 18 40
Email: info.es@leviat.com

Sweden
Vädursgatan 5
412 50 Göteborg
Tel: +46 - 31 - 98 58 00
Email: info.se@leviat.com

Switzerland
Grenzstrasse 24
3250 Lyss
Tel.: +41 (0)800 22 66 00
E-Mail: info.ch@leviat.com

United Arab Emirates
RA08 TB02, PO Box 17225
JAFZA, Jebel Ali, Dubai
Tel: +971 (0)4 883 4346
Email: info.ae@leviat.com

United Kingdom
President Way, President Park,
Sheffield, S4 7UR
Tel.: +44 - 114 275 5224
E-Mail: info.uk@leviat.com

USA / Canada
6467 S Falkenburg Road
Riverview, FL 33578
Tel: (800) 423-9140
Email: info.us@leviat.us

For countries not listed
Email: info@leviat.com

© 2024 U-126 – 05/24 PDF 09/24

Leviat.com

Notes regarding this document
© Protected by copyright. The information in this publication is based on state-of-the-art technology at the time of publication. In every case, project working details should be entrusted to appropriately qualified and experienced persons. Leviat shall not accept liability for the accuracy of the information in this document or for any printing errors. We reserve the right to make technical and design changes at any time. With a policy of continuous product development, Leviat reserves the right to modify product design and specification at any time.

Imagine. Model. Make.